Détecteur de présence - Professional Line

# Dual HF

DALI-2 APC - faux-plafonds
EAN 4007841 079499
Réf. 079499

high frequency sensor 360° | max. 20 x 3 m | IP20 | ideal 2,5 - 3,5 m | indoor sensor | IQ-mode | Teach mode | energy saving | manufacturer's warranty steinel-professional.de/garantie | CE

## Description du fonctionnement

Une vigilance de tous les instants ! Détecteur de couloir hyper fréquence pour l'intérieur Presence Control PRO Dual HF DALI-2 Application Controller, idéal pour les couloirs et les longs corridors, hauteur de montage jusqu'à 3,5 m, doté d'une interface DALI-2 Application Controller numérique pour régler deux canaux de lumière, technologie DUAL HF avec une directivité double pour une détection radiale jusqu'à 20 m, détection indépendante de la température, la technique de détection HF traverse également le verre, le bois et les cloisons légères, commutation particulièrement rapide de la lumière.

## Caractéristiques techniques

| | |
|---|---|
| Dimensions (L x l x H) | 112 x 120 x 120 mm |
| Garantie du fabricant | 5 ans |
| Réglages via | Télécommande, Interrupteur DIP, Potentiomètres, Smart Remote |
| Avec télécommande | Non |
| Variante | DALI-2 APC - faux-plafonds |
| UC1, Code EAN | 4007841079499 |
| Modèle | Détecteur de présence |
| Emplacement | Intérieur |
| Emplacement, pièce | couloir / allée, Intérieur |
| Coloris | blanc |
| Couleur, RAL | 9010 |
| Support mural d'angle inclus | Non |
| Lieu d'installation | plafond |
| Montage | Faux-plafonds, Plafond |
| Indice de protection | IP20 |

| | |
|---|---|
| Hauteur de montage optimale | 2,8 m |
| Technique HF | 5,8 GHz |
| Détails détection | le cas échéant à travers le verre, le bois et les cloisons fines |
| Angle de détection | Couloir, 360 ° |
| Angle d'ouverture | 140 ° |
| Protection au ras du mur | Oui |
| Possibilité de neutraliser la détection par segments | Non |
| Cadrage électronique | Oui |
| Cadrage mécanique | Non |
| Portée radiale | 20 x 3 m (60 $m^2$) |
| Portée tangentielle | 20 x 3 m (60 $m^2$) |
| Puissance d'émission | < 1 mW |
| Fonctions | Mode normal / mode test, Semi-automatique / Automatique, Mode bouton-poussoir / interrupteur, |

# Dual HF

DALI-2 APC - faux-plafonds
EAN 4007841 079499
Réf. 079499

## Caractéristiques techniques

| | |
|---|---|
| Température ambiante | -25 – 55 °C |
| Matériau | Matière plastique |
| Alimentation électrique | 230 V / 50 – 60 Hz |
| Steuerausgang, Dali | Broadcast 2x12 ballasts électroniques |
| Avec couplage au bus | Oui |
| Technologie, détecteurs | Hyper fréquence, Détecteur de lumière |
| Hauteur de montage | 2,50 – 3,50 m |
| Hauteur de montage max. | 3,50 m |

| | |
|---|---|
| | Manuel ON / ON-OFF, Maintien d'un éclairage constant ON-OFF |
| Réglage crépusculaire | 10 – 1000 lx |
| Temporisation | 30 s – 30 Min. |
| Fonction balisage | Oui |
| Fonction balisage temps | 1-60 min, toute la nuit |
| Éclairage principal réglable | 50 - 100 % |
| Réglage du seuil de déclenchement Teach (apprentissage) | Oui |
| Réglage de l'éclairage permanent | Oui |
| Mise en réseau possible | Oui |
| Type de la mise en réseau | Maître/esclave |
| Mise en réseau via | Câble |

## Accessoires

| | |
|---|---|
| EAN 4007841 592806 | Télécommande utilisateur RC5 |
| EAN 4007841 003036 | Corbeille de protection Control PRO |
| EAN 4007841 009151 | Télécommande Smart Remote |
| EAN 4007841 559410 | Télécommande service RC8 |

# Dual HF

DALI-2 APC - faux-plafonds
EAN 4007841 079499
Réf. 079499

## Zone de détection

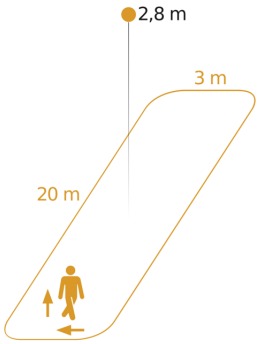


Hauteur d'instal lation: 2,50 m – 3,50 m
Orange: sens de passage radial et tangentiel

## Dessin dimensionnel 1

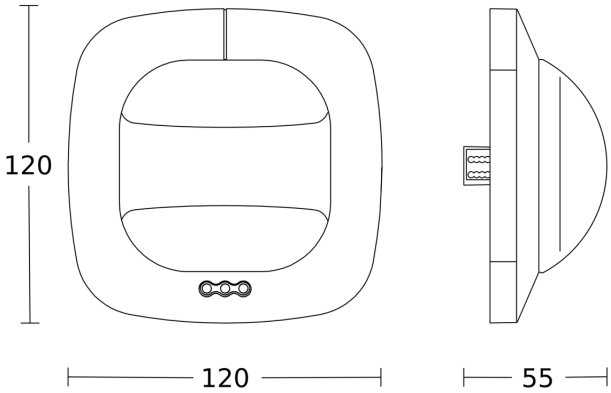


## Dessin dimensionnel 2

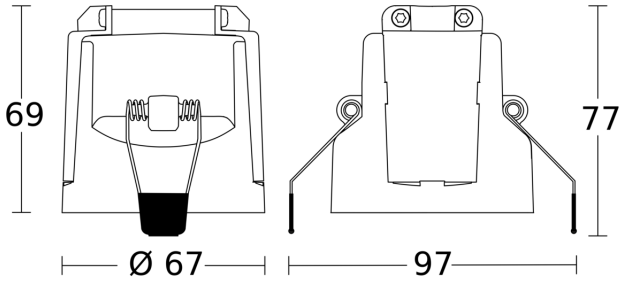


## Schéma du circuit principal

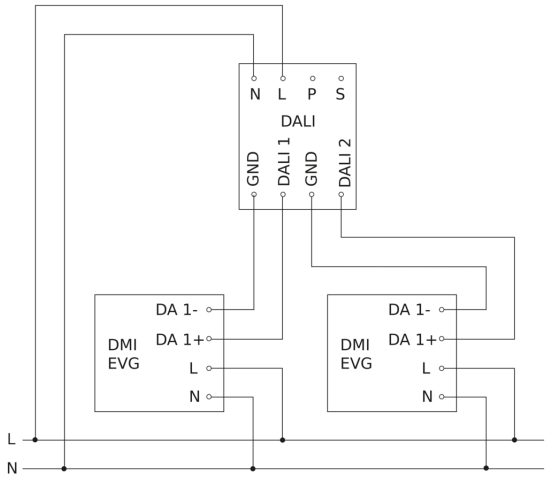

# Dual HF

DALI-2 APC - faux-plafonds
EAN 4007841 079499
Réf. 079499
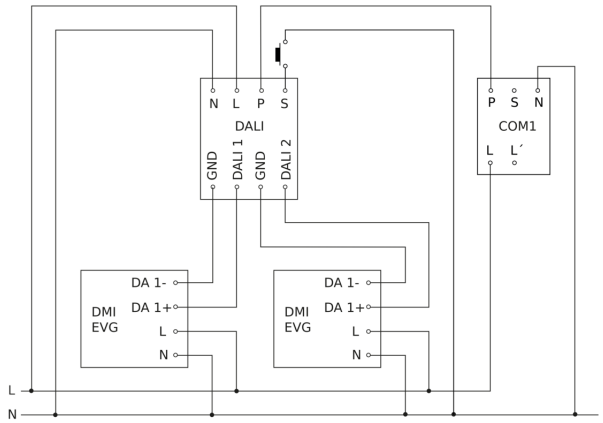
## Schéma du circuit d´interconnexion maître/esclave